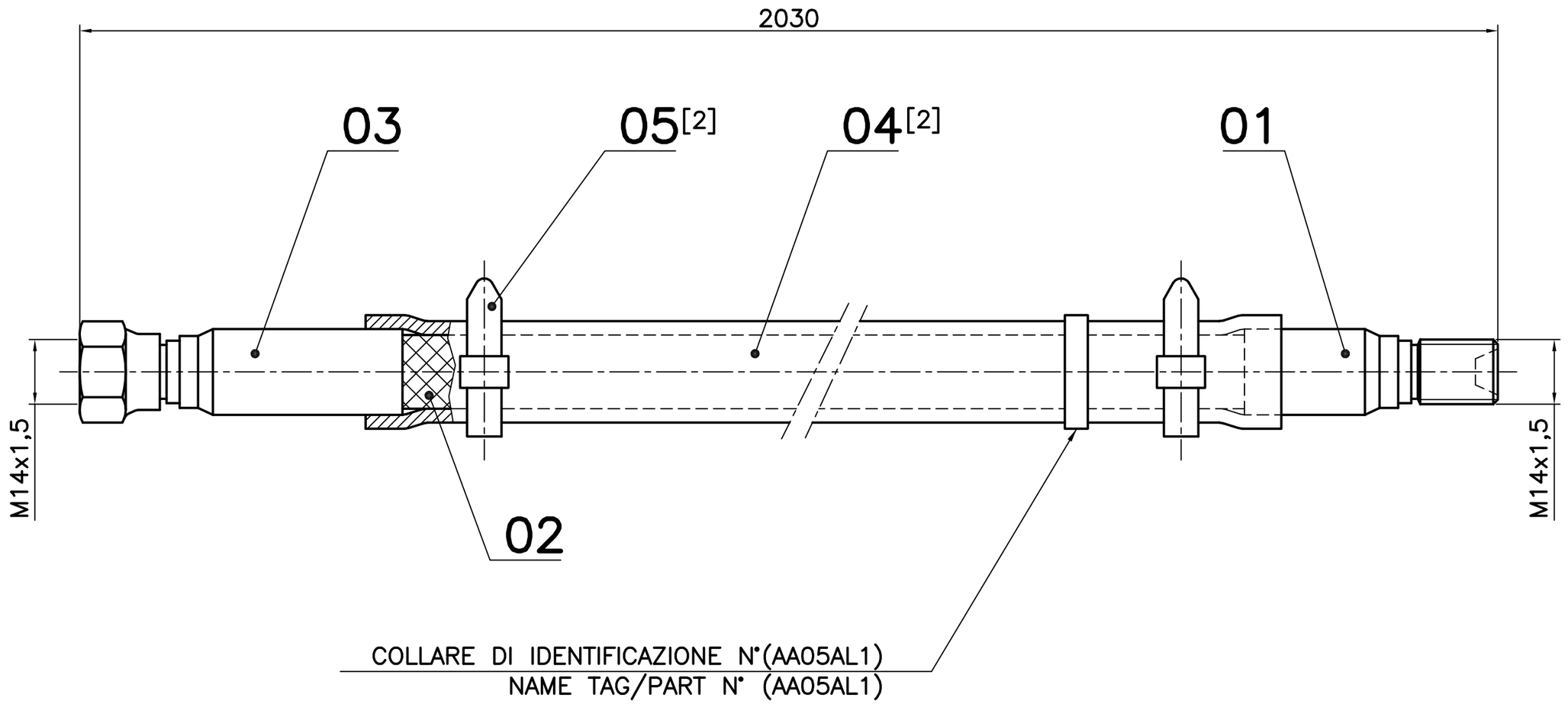

POSIZ. ITEM	PART NUMBER	REV. REV.	LC CL	DESCRIZIONE DESCRIPTION	Q.TY REQD.	SIMBOLO SYMBOL	TRATTAMENTO TREATMENT	LC CL	Kg.	Lbs.
						MATERIALE / MATERIAL			UNITARY WEIGHT	
05	EC03P002021B0401	2		FASCETTA CLAMP	2					
04	EC03P002021B0301	2		GUAINA FS–F–10 SHEATH	1					
03	AA05BGL			TERMINALE/FITTING Parker Series 46 1CA46–8–4	1	ACCIAIO STEEL			0.20	
02	AA05BGH			FLESSIBILE HOSE	1	[C]			0.30	
01	AA05BGK			TERMINALE/FITTING Parker Series 46 1D046–8–4	1	ACCIAIO STEEL			0.15	

REV. REV.	DATA DATE	DISEGNATO DRAWN	VERIFICATO CHECKED	APPROVATO APPROVED	DESCRIZIONE DESCRIPTION
2	27–09–2009	MECCANICA SYSTEM	M.TAITI	D.SPINELLI	AGGIUNTO GUAINA + FASCETTE – POS. 04–05. MOD. NOTA. ADDED ITEMS 04–05. MOD. NOTE.
1	02/07/08	MECCANICA SYSTEM	S.CAPECCHI	D.SPINELLI	REVISIONE GENERALE
0	25/10/05	MECCANICA SYSTEM	E.FEDI	D.SPINELLI	PRIMA EMISSIONE FIRST ISSUE

DISEGNO ESEGUITO CON CAD : SONO VIETATE MODIFICHE O CORREZIONI MANUALI
DRAWING PROCESSED BY CAD EQUIPMENT : ANY MODIFICATIONS OR HAND WRITTEN CORRECTIONS ARE PROHIBITED

TOLLERANZE / TOLERANCES: IN MANCANZA DI TOLLERANZE SPECIFICHE SONO DA RITENERSI VALIDE QUELLE INDICATE NELLA TAB. INTERNA F 3610. PER MANUFATTI IN PLASTICA FAR RIFERIMENTO ALLA TAB. INTERNA F 8475. MENTRE PER LE DIMENSIONI ANGOLARI FAR RIFERIMENTO ALLA TAB. UNI ISO 2768.
UNLESS OTHERWISE SPECIFIED TOLERANCES SHALL BE AS PER TAB. F 3610 OR TAB. F 8475 (PLASTIC). TOLERANCES ON ANGULAR DIMENSIONS AS PER TAB. UNI ISO 2768.

QUESTO DISEGNO E' DI ESCLUSIVA PROPRIETA' DI ANSALDOBREDA S.p.A. LA QUALE NE VIETA LA COPIA LA RIPRODUZIONE E LA CESSIONE A TERZI A NORMA DI LEGGE.
THIS DRAWING IS ANSALDOBREDA S.p.A. 'S PROPERTY, THE COPY, REPRODUCTION AND DISTRIBUTION TO THIRD PARTIES ARE FORBIDDEN ACCORDING TO LAW.

SCALA / SCALE	LIVELLO CRITICITA' CRITICAL LEVEL	REVISIONE REVISION	TAVOLA SHEET	FORMATO SIZE
1:1	2	2	1/1	A2

PESO UNITARIO / UNITARY WEIGHT: Kg. 0.65 ; Lbs.

DESCRIZIONE / DESCRIPTION: CONNESSIONE FLESSIBILE
HOSE

PART NUMBER: AA05AL1

SIMBOLO / SYMBOL | TRATTAMENTO / TREATMENT | LC CL
MATERIALE / MATERIAL

AnsaldoBreda

[2] [C] DIMENSIONI TIPO PARKER 441RH–4 O EQUIVALENTE
– PRESSIONE MAX. DI LAVORO: 150 bar
– RAGGIO MIN. DI CURVATURA 50 mm
MATERIALE CONFORME ALLA SPECIFICA ANSALDOBREDA AA03LMR

[C] DIMENSIONS AS PARKER 441RH–4 OR EQUIVALENT TYPE
– MAX. WORKING PRESSURE: 150 bar
– MIN. BEND RADIUS 50 mm
MATERIAL COMPLYING WITH TECNICAL SPECIFICATION ANSALDOBREDA AA03LMR